Rotisol

RÔTISSERIE

PERFORMANCES
1160.4PG/PiG

DESIGN

Les rôtissoires «Performances» se sont imposées comme des références parmi les professionnels de la grande consommation, répondant à leurs besoins en termes de quantité de production et de robustesse grâce à leurs vitres anti-chaleurs et leurs doubles-parois en inox.
Elles offrent de grandes capacités de débit, rapidité et qualité, associées à une diversité des aliments possibles à faire rôtir.

Ergonomiques, techniques, sûres, les rôtissoires «Performances» représentent un investissement de premier ordre pour optimiser votre commerce.

1160.4PG
Finition façade en émail noir et inox

CARACTERISTIQUES

- Moteurs indépendants
- Eclairage optionnel
- Doubles-parois amovibles pour nettoyage
- Brûleurs infra-rouge indépendants avec plaquettes de céramique interchangeables
- 2 vitres K.Glass
- Toit de protection amovible personnalisé en option
- Bac à jus amovible avec vanne de vidange

FINITIONS

Modèle standard en inox. Disponible dans un large choix de couleurs pour les panneaux de façade.

ACCESSOIRES

De nombreux accessoires sont disponibles. Videos des accessoires disponibles et du système de cuisson à la ficelle.

CUI1160 Broche CUISSANPICS anti-coupures.		**BP1160** Broche volailles.		**BRC1160** Broche panier.	
BS1160 Broche sabre pour jambon / dinde.		**BRRO1160** Broche rôtis.		**BA1160** Broche agneau / cochon de lait.	
BCR1160 Broche «crapaudine».	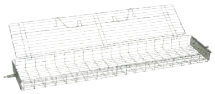	**DEC** Décrocheurs de broches.		**AT** Allume-torche.	

PERFORMANCES 1160.4PG/PiG

Vue de face
Rôtissoire avec toit (optionnel)
et socle à roulettes (optionnel)

Vue de côté
Rôtissoire avec toit (optionnel)
et socle à roulettes (optionnel)

Vue de dessus
Rôtissoire avec toit (optionnel)
et socle à roulettes (optionnel)

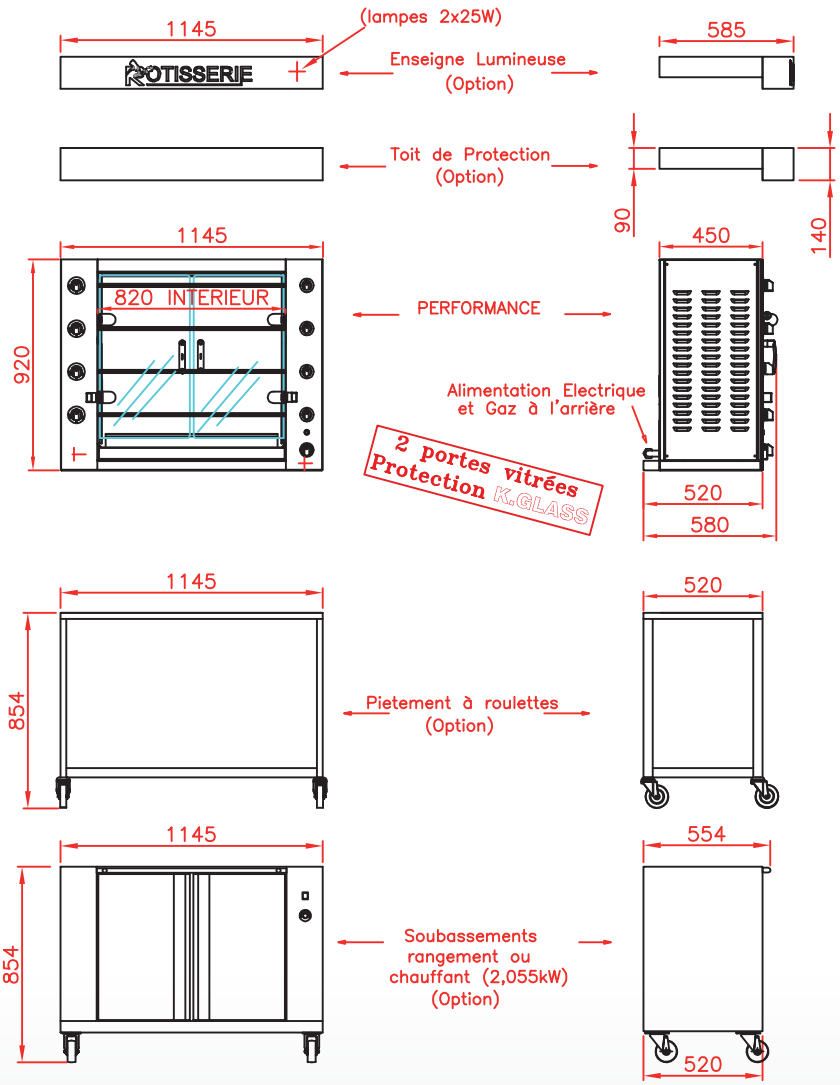

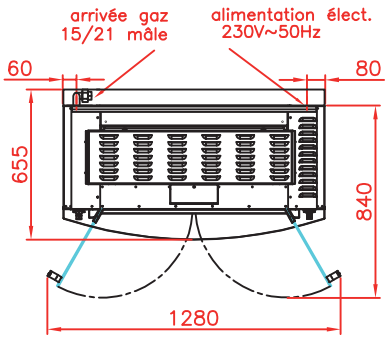

1160.4PiG
Finition inox

SPECIFICATIONS

Puissance gaz	15 kW
Consommation gaz	Gaz naturel : 1,5 m³/h ; Propane : 1,16 kg/h
Raccordement au gaz	20/27 male
Electricité	230 V 50/60 Hz + terre 0,47 kW
Capacité	16/20 volailles (en fonction de la taille)
Garantie	1 an sur pièces (vitrage exclus)
Evacuation des gaz brûlés	Par hotte d'aspiration
Dégagement	15 cm de chaque coté, 5 cm à l'arrière
Poids	110 kg sans emballage

Révision : Juin 2014

Rotisol S.A.S.
Zone industrielle La Trentaine, Avenue Gustave Eiffel
77507 Chelles cedex - FRANCE
FRANCE :- adv@rotisol.com - Tel : 01 64 21 80 00
EXPORT :- s.bennell@rotisol.com

DISTRIBUTEUR / REVENDEUR